ČELNI POHLED

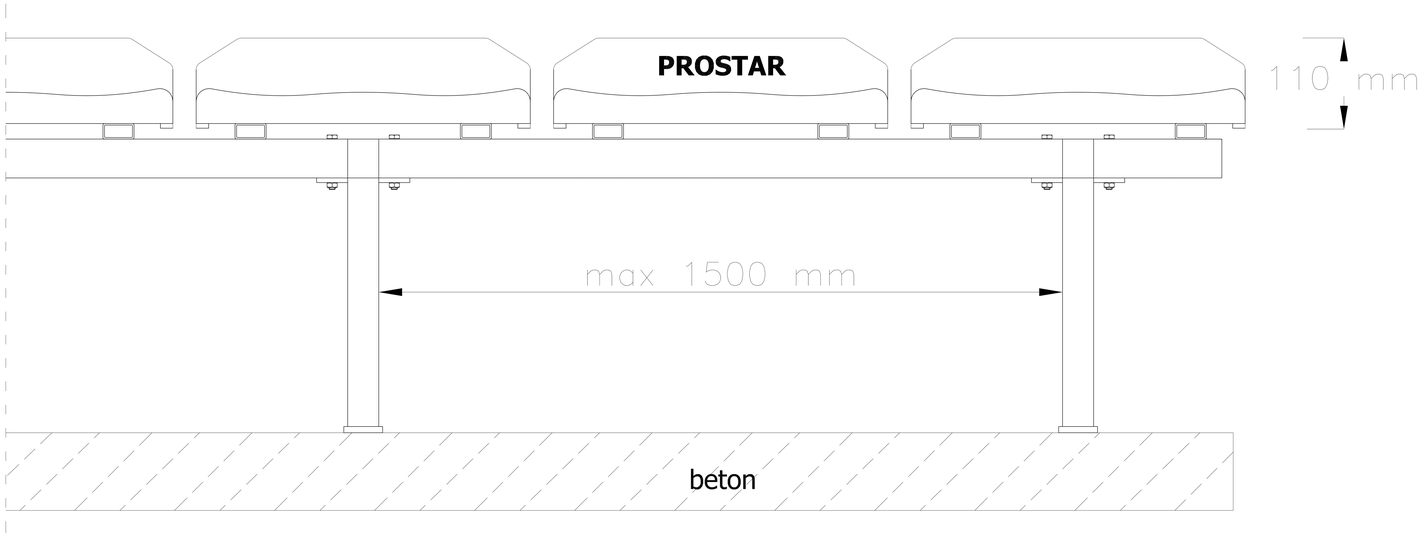

BOČNI POHLED

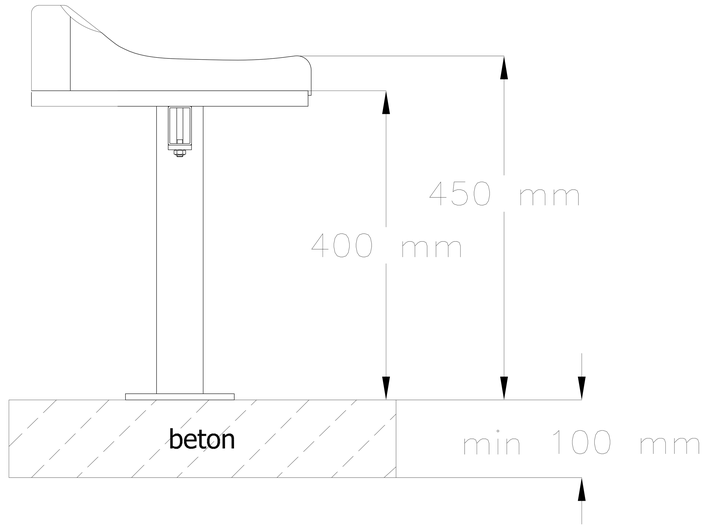

POHLED SHORA

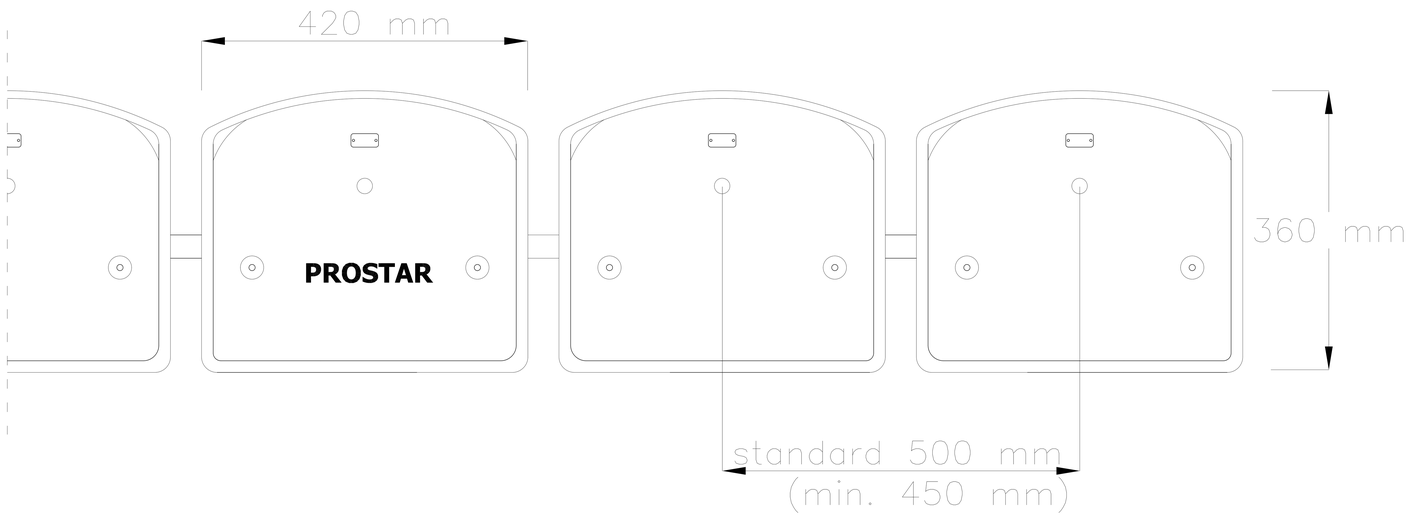

SEDAČKA PRO STADIONY - NO-04
- modulární konstrukce
- stojící konstrukce

www.prostar.cz