ČELNI POHLED

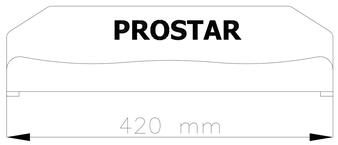

BOČNI POHLED

POHLED SHORA

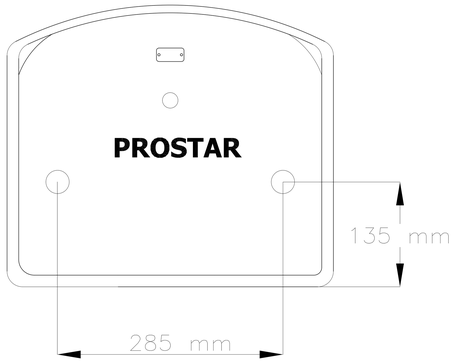

SEDAČKA PRO STADIONY
NO-04

www.prostar.cz